AGNES 雅仕系列

蒸汽房
型号：WDF-804
规格：1000x1000x2150mm

Wisemaker Sanitary Ware

•产品尺寸图

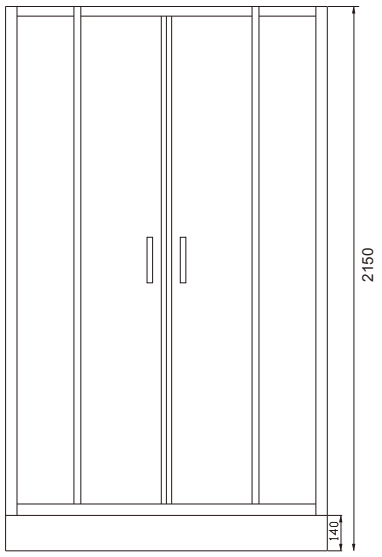

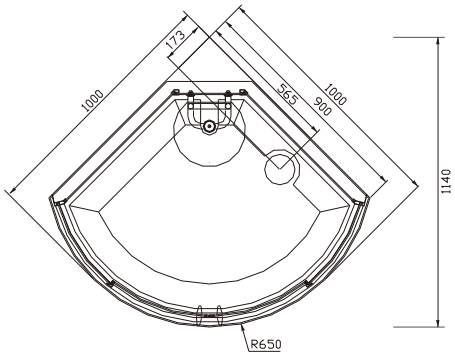

•水电安装尺寸图

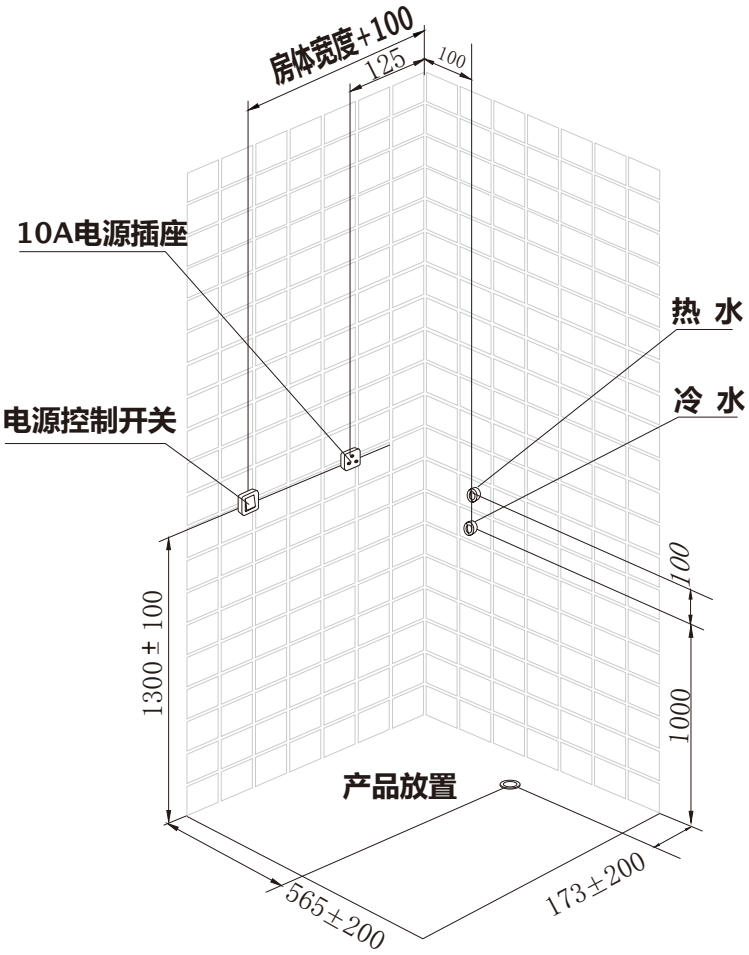

•安装说明

蒸汽房：

1.水源：预留冷热水镀锌管各一根，离地高度900mm左右，出墙装截止阀。

2.电源：3KW/220V，单相三线制，BV=3x4mm^2，离地高度1300mm，装16A防水插座；BV=3x2.5mm2，离地高度400mm，装10A防水插座；在离地高度1300mm左右，产品外侧处安装电源控制开关。

3.排水：下水口应位于以图示排水口为中心，半径为200mm的范围内（不要设在中心位置），并用软管连接。

⚠警告：请按照此安装图示及说明要求进行水、电配置，必须遵循制造商有关水电安全指令。